PŮDORYS

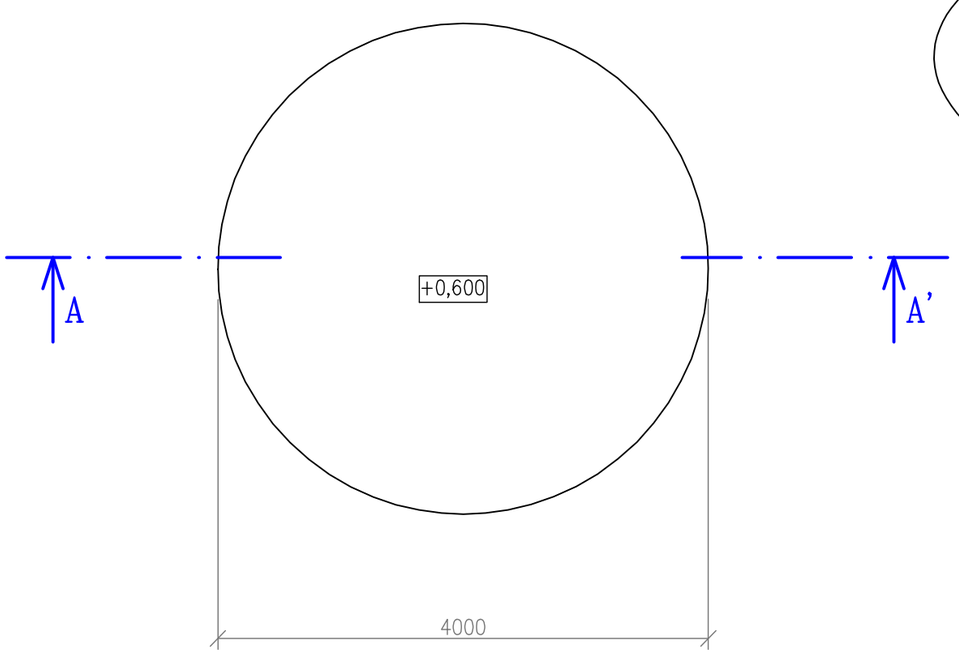

AXONOMETRIE

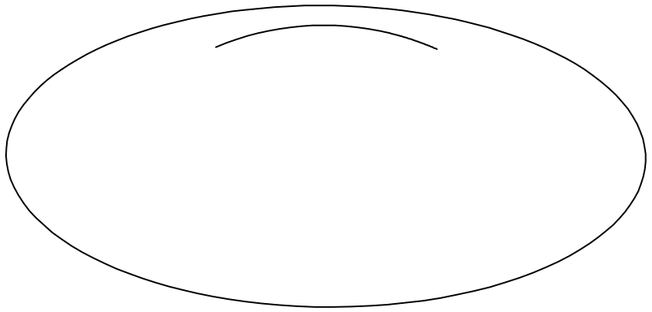

LEGENDA MATERIÁLŮ:

Základní deska skateparku, monolitická ŽB SKOŘEPINA tl.150 mm betonu třídy C25/30, výztuž R10 a'200mm v obou směrech, nebo 1x kari síť 8x150x150 – osazená při horním okraji s krytím min. 35 mm.

Štěrkopískový podsyp tl. min. 200 mm, drcené kamenivo frakce 0–63 se spojitou zrnitostí, hutněný po vrstvách max. 200mm na hodnotu Edef.2 30MPa, Edef.2/Edef.1≤2,5
Na tento zhutněný podsyp varovnat horní srovnávací vrstvu tl.100mm drobnějšího kamenivo frakce 0–32 se spojitou zrnitostí, hutněnou po vrstvách max. 200mm na hodnotu Edef.2≤30 MPa, Edef.2/Edef.1≤2,5

Původní terén – zemina

ŘEZ A - A´

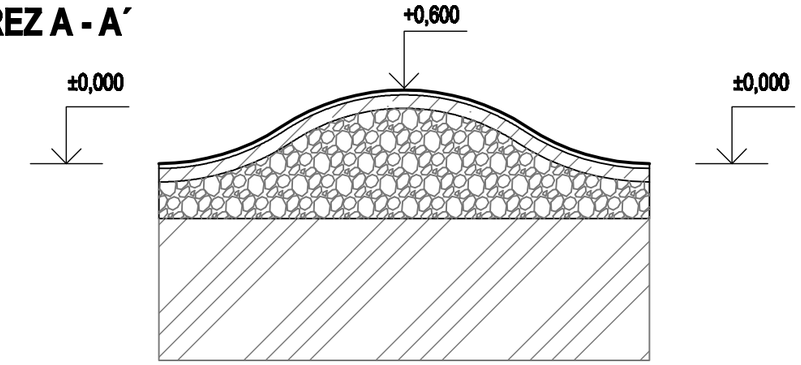

POZNÁMKA:

Překážka 19 - HUMP je provedena jako monolitická ŽELEZOBETONOVÁ SKOŘEPINA tl. 200mm.
Je provedena z betonu třídy C 25 / 30 a vyztužena po obou površích vázanou výztuží R10 á 200 mm v obou směrech nebo 1x karisíť 8x150x150 mm, krytí výztuže min. 35mm.
Výztuž překážky není propojena s výztuží základní ŽB desky parku.
Betonování překážky se provádí ještě před provedením hlavní plochy ŽB skořepiny.
Betonové překážky se od základní desky oddilatují vložením pásku z netkané textilie, kolem celé překážky.
Dilatace se provádí po vybetonování 150mm ŽB skořepiny .

VÝŠKOVÝ SYSTÉM : MÍSTNÍ ± 0,000 =188,35 m n.m Bpv

VYPRACOVAL :	WRÓBEL DAVID	Autorizační razítko:
AUT.PROJEKTANT :	WRÓBEL DAVID, ČKAIT 1103973	
INVESTOR :	MĚSTO OTROKOVICE, NÁM. 3.KVĚTNA 1340, 765 02, OTROKOVICE	
NÁZEV AKCE :	**Freetime zóna Otrokovice - Trávníky SKATEPARK**	
ČÁST :	**SO 01 Skatepark D1.2. Stavebně - konstrukční část**	DATUM : 07/2020
		MĚŘÍTKO : 1 : 50
MÍSTO :	Parcely č.1182/9,1182/37,1210/3,1209,1182/32	Č. VÝKRESU :
19. HUMP - TVAR A VÝZTUŽ	STUPEŇ DOK.: DÚR,DSP–SPOLEČNÁ / FORMÁT : A3	**D1.2.b.21.**